EAE GERMANY

COZAR IP65

COZAR IP66

1 Technische Daten

1.A Allgemeine Merkmale

Gehäuse	:	Polycarbonat
Abdeckung	:	Diffusor
Optik	:	Opaler Diffusor
Lichtquelle	:	LED
Schutzart	:	IP65 / IP66
Schlagfestigkeit	:	IK07
Farbe	:	-
Montageart	:	Anbau

1.B Optische Merkmale

Farbwiedergabe (CRI)	:	≥ 80 ≥ 90
Farbtemperatur (CCT)	:	3000 K 4000 K 5700 K 6500 K RED
Ausstrahlwinkel	:	Breitstrahlend
Photobiologische Risikogruppe	:	-

1.C Elektrische Merkmale

Eingangsspannung	:	220 - 240 V AC
Eingangsfrequenz	:	50 - 60 Hz
Schutzklasse	:	Klasse I Klasse II
Überspannungsschutz	:	1 kV
Notstromaggregat	:	1h-Notlicht (Standard) bis zu 3h-Notlicht (auf Anfrage)
Vorschaltgerät	:	On-Off / Dali
Leistungsfaktor	:	> 0.9
Bemessungslebensdauer L80B10 @25°	:	≥ 87.000 Std.
Bemessungslebensdauer L80B10 @40°	:	≥ 71.000 Std.

*Lichtstromtoleranz: ± 10% | Stromverbrauchstoleranz: ± 5%

COZAR IP65 - COZAR IP66

2 Produktcode Struktur

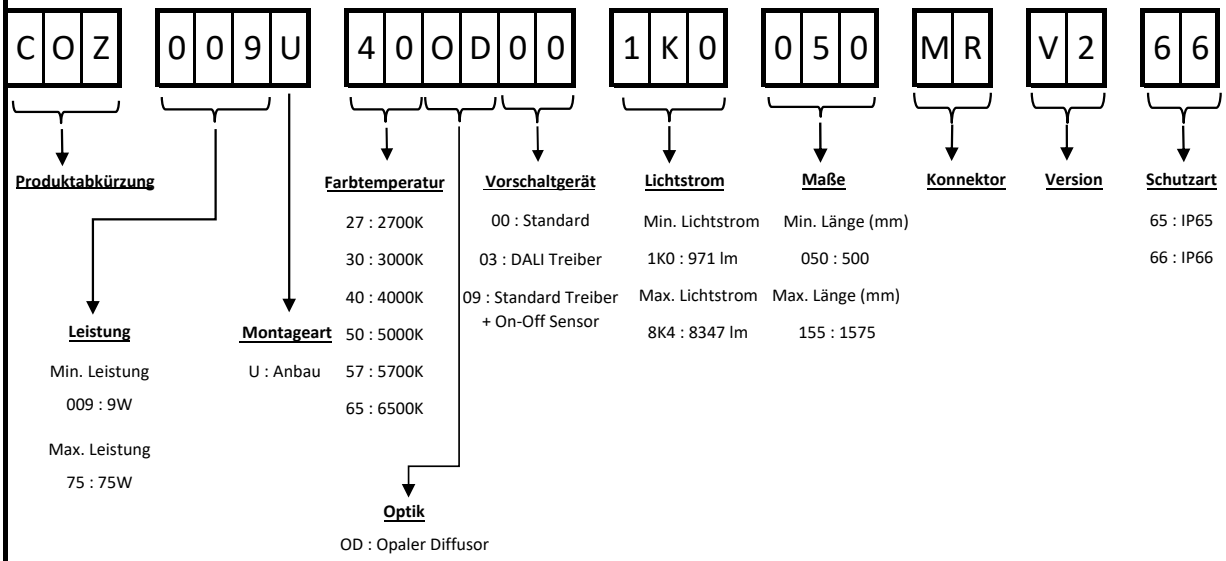

3 Produkttypen (Cozar IP65)

Artikelnr.	Produktbezeichnung	Leistung (W)	Lichtstrom (LM)	Lichtausbeute (LM/W)	Betriebsumgebungs-temperatur / Ta (C°)		Gewicht (kg)	Maße (mm)
					-	+		LxBxH
3274426	COZ 019U 40OD00 2K0 050 MR 65 PLUS	19	2079	108	20	40	1	530x70x75
3274427	COZ 023U 40OD00 2K7 080 MR 65 PLUS	23	2600	114	20	40	1,5	850x70x75
3274428	COZ 023U 40OD00 2K7 120 MR 65 PLUS	23	2819	124	20	40	1,9	1230x70x75
3274431	COZ 029U 40OD00 3K5 080 MR 65 PLUS	29	3330	114	20	40	1,5	850x70x75
3274755	COZ 029U 40OD00 3K5 120 MR 65 PLUS	29	3596	125	20	40	1,9	1230x70x75
3274432	COZ 029U 40OD00 3K5 149 MR 65 PLUS	29	3496	119	20	40	2,2	1466x70x75
3274757	COZ 040U 40OD00 4K5 080 MR 65 PLUS	40	4062	110	20	40	1,5	850x70x75
3274758	COZ 040U 40OD00 4K5 120 MR 65 PLUS	40	4589	122	20	40	1,9	1230x70x75
3274759	COZ 040U 40OD00 4K5 149 MR 65 PLUS	40	4369	115	20	40	2,2	1466x70x75
3296071	COZ 055U 40OD00 6K4 149 65 PLUS	55	6412	121	20	40	2,2	1466x70x75
3290784	COZ 075U 40OD00 8K4 149 65 PLUS	75	8347	114	20	40	2,2	1466x70x75
3242525	COZ 025/069U KBOD00 1K3/7K9 149 MR	25/69	1300/7900	52/114	25	45/30	2,2	73X79X1490

COZAR IP65 - COZAR IP66

3 Produkttypen (Cozar IP66)

Artikelnr.	Produktbezeichnung	Leistung (W)	Lichtstrom (LM)	Lichtausbeute (LM/W)	Betriebsumgebungs-temperatur / Ta (C°)		Gewicht (kg)	Maße (mm)
					-	+		LxBxH
3241914	COZ 009U 40OD00 LLL 050 MR 66				20	40	1	500x69x107
3241916	COZ 019U 40OD00 2K1 050 MR 66	19	2079	108	20	40	1	500x69x107
3241918	COZ 023U 40OD00 2K6 085 MR 66	23	2600	114	20	40	1,5	820x69x107
3241919	COZ 023U 40OD00 2K8 125 MR 66	23	2819	124	20	40	1,9	1220x69x107
3241926	COZ 029U 40OD00 3K3 085 MR 66	29	3330	114	20	40	1,5	820x69x107
3241927	COZ 029U 40OD00 3K6 125 MR 66	29	3596	125	20	40	1,9	1220x69x107
3241928	COZ 029U 40OD00 3K5 145 MR 66	29	3496	119	20	40	2,2	1458x69x107
3241938	COZ 040U 40OD00 4K1 085 MR 66	40	4062	101	20	40	1,5	820x69x107
3241939	COZ 040U 40OD00 4K6 125 MR 66	40	4589	122	20	40	1,9	1220x69x107
3241940	COZ 040U 40OD00 4K4 145 MR 66	40	4369	115	20	40	2,2	1458x69x107
3241950	COZ 055U 40OD00 6K4 145 MR 66	55	6412	121	20	40	2,2	1458x69x107
3241954	COZ 075U 40OD00 8K4 145 MR 66	75	8347	114	20	40	2,2	1458x69x107

COZAR IP65 - COZAR IP66

4 Technische Zeichnungen

COZAR IP65

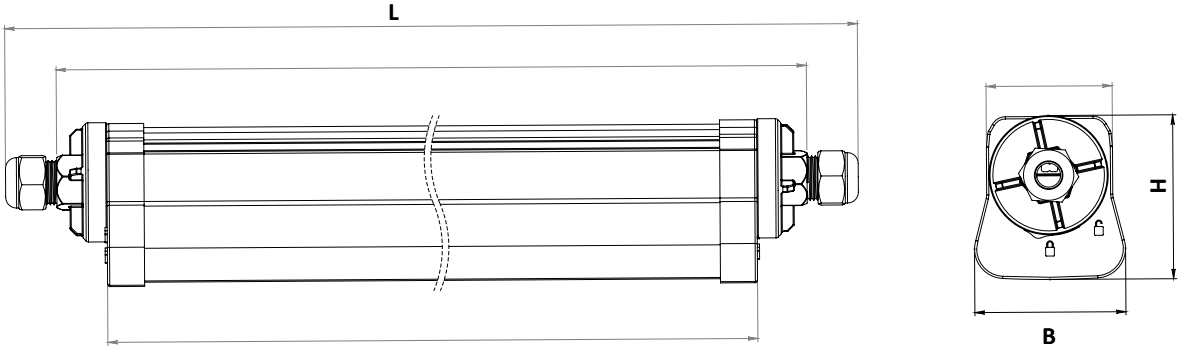

COZAR IP66

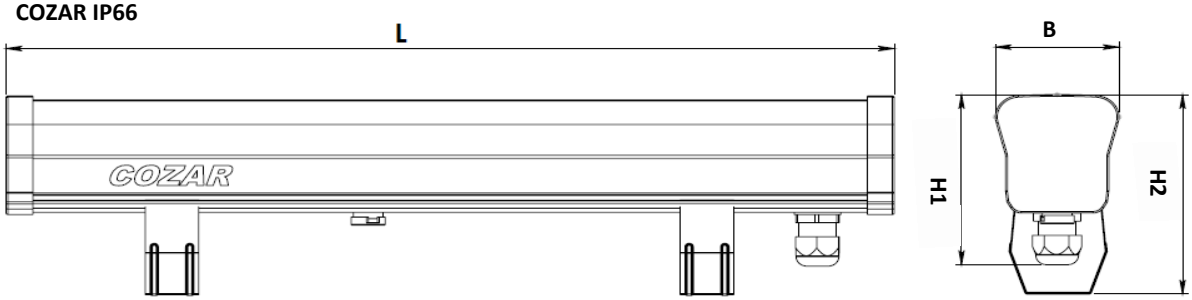

Bemerkung: Alle Abmessungen sind in Millimeter (mm) angegeben.

5 Befestigungssysteme

3280896 - Montageset schwenkbar aus Edelstahl
3187855 - Montageset schwenkbar

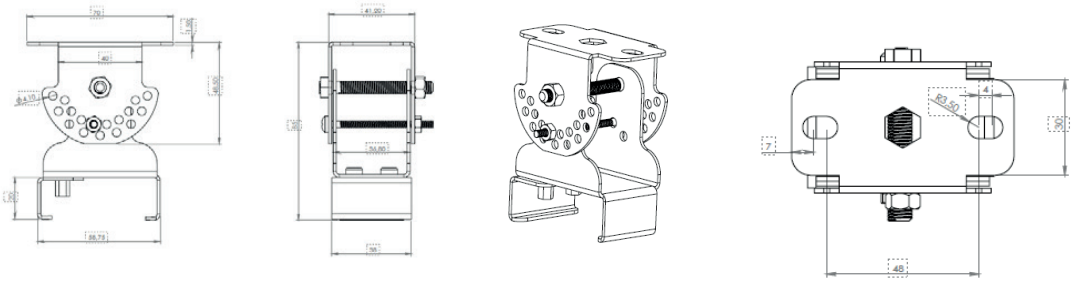

3242735 - Einfaches Montageset

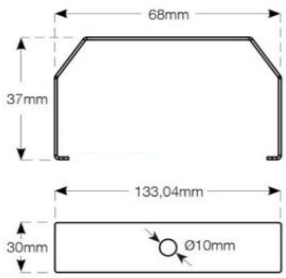

Technische Änderungen vorbehalten. 15.03.2023 © EAE Germany - 5 Jahre Garantie gemäß Garantiebedingungen unter www.eaegermany.com/agb/garantie/