RA3

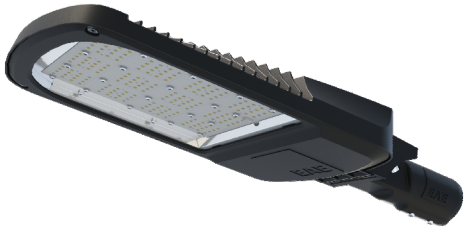

1 Technische Daten

1.A Allgemeine Merkmale

Gehäuse	:	Aluminium-Spritzguss
Abdeckung	:	Gehärtetes Glas
Optik	:	Linse
Material (nur Diffusor)	:	PMMA
Lichtquelle	:	LED
Schutzart	:	IP66
Schlagfestigkeit	:	IK09
Farbe	:	SW 306G
Montageart	:	Anbau / Mast

1.B Optische Merkmale

Farbwiedergabe (CRI)	:	≥ 70 / ≥ 80
Farbtemperatur (CCT)	:	2700 K 3000 K 4000 K 5000 K 5700 K 6500 K
Ausstrahlwinkel	:	100° / 110° / Breitstrahlend / Extra-breitstrahlend
Photobiologische Risikogruppe	:	RG2

1.C Elektrische Merkmale

Eingangsspannung	:	220 - 240 V AC
Eingangsfrequenz	:	50 - 60 Hz
Schutzklasse	:	Klasse I
Überspannungsschutz	:	6 kV
Notstromaggregat	:	-
Vorschaltgerät	:	On-Off / Dali / Dimko / RF / NEMA / ZHAGA
Leistungsfaktor	:	> 0.9
Bemessungslebensdauer L80B10 @25°	:	≥ 163.000 Std.
Bemessungslebensdauer L80B10 @40°	:	≥ 143.000 Std.

*Lichtstromtoleranz: ± 10% | Stromverbrauchstoleranz: ± 5%

RA3

2 Produktcode Struktur

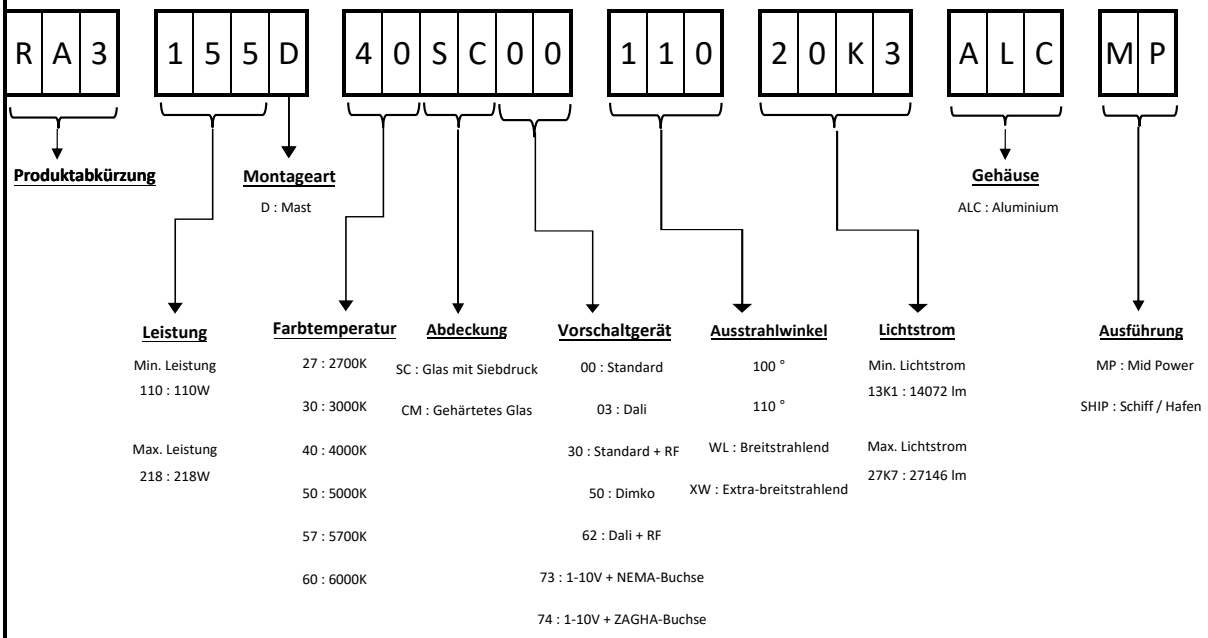

RA3

3 Produkttypen

Artikelnr.	Produktbezeichnung	Leistung (W)	Lichtstrom (LM)	Lichtausbeute (LM/W)	Betriebsumgebungs-temperatur / Ta (C°)		Gewicht (kg)	Maße (mm)
					-	+		LxBxH
3188439	RA3 110D 40SC00 100 15K7	117	16184	138,32	40	50	8,2	310x705x104
3188440	RA3 110D 40SC03 100 15K7	117	16184	138,32	40	50	8,2	310x705x104
3188441	RA3 110D 40SC03 100 15K7 NM	117	16184	138,32	40	50	8,4	310x705x104
3192919	RA3 136D 40SC00 100 17K8	137,2	17927	130,50	40	50	8,3	310x705x104
3177273	RA3 136D 40SC03 100 17K8	137,2	17927	130,50	40	50	8,3	310x705x104
3177275	RA3 136D 40SC03 100 17K8 NM	137,2	17927	130,50	40	50	8,5	310x705x104
3177259	RA3 150D 40SC00 100 19K7	159,6	22124	138,62	40	50	8,5	310x705x104
3177260	RA3 150D 40SC03 100 19K7	159,6	22124	138,62	40	50	8,5	310x705x104
3193804	RA3 150D 40SC03 100 19K7 NM	159,6	22124	138,62	40	50	8,7	310x705x104
3193772	RA3 160D 40SC00 100 20K4	161,4	20649,6	127,80	40	50	8,5	310x705x104
3193774	RA3 160D 40SC03 100 20K4	161,4	20649,6	127,80	40	50	8,5	310x705x104
3177262	RA3 160D 40SC03 100 20K4 NM	161,4	20649,6	127,80	40	50	8,7	310x705x104
3188429	RA3 218D 65SC00 100 27K7	218	27700	127,06	40	38	8,5	310x705x104
3193786	RA3 112D 40SC00 110 15K5	117	16184	138,32	40	50	8,2	310x705x104
3193788	RA3 112D 40SC03 110 15K5	117	16184	138,32	40	50	8,2	310x705x104
3193790	RA3 112D 40SC03 110 15K5 NM	117	16184	138,32	40	50	8,4	310x705x104
3190189	RA3 136D 40SC00 110 17K8	134,4	18241	135,60	40	50	8,3	310x705x104
3178032	RA3 136D 40SC03 110 17K8	134,4	18241	135,60	40	50	8,3	310x705x104
3178034	RA3 136D 40SC03 110 17K8 NM	134,4	18241	135,60	40	50	8,5	310x705x104
3193818	RA3 150D 40SC00 110 19K7	159,6	22124	138,62	40	50	8,5	310x705x104
3193820	RA3 150D 40SC03 110 19K7	159,6	22124	138,62	40	50	8,5	310x705x104
3193822	RA3 150D 40SC03 110 19K7 NM	159,6	22124	138,62	40	50	8,7	310x705x104
3178043	RA3 160D 40SC00 110 20K4	162,2	21121	130,20	40	50	8,5	310x705x104
3178044	RA3 160D 40SC03 110 20K4	162,2	21121	130,20	40	50	8,5	310x705x104
3178046	RA3 160D 40SC03 110 20K4 NM	162,2	21121	130,20	40	50	8,7	310x705x104
3201292	RA3 218D 40SC00 110 LLL	218,0	25428	116,00	40	38	8,5	310x705x104
3194053	RA3 218D 40SC00 100 27K7	218,0	27146	124,5	40	38	8,5	310x705x104

EAE GERMANY

RA3

3 Produkttypen (mit speziellem Aluminiumgehäuse)

Artikelnr.	Produktbezeichnung	Leistung (W)	Lichtstrom (LM)	Lichtausbeute (LM/W)	Betriebsumgebungs-temperatur / Ta (C°)		Gewicht (kg)	Maße (mm)
					-	+		LxBxH
3190450	RA3 110D 40CM00 100 15K7 ALC	117	16184	138,3	40	50	9	310x705x104
3190451	RA3 110D 40CM03 100 15K7 ALC	117	16184	138,3	40	50	9	310x705x104
3190452	RA3 110D 40CM03 100 15K7 NM ALC	117	16184	138,3	40	50	9,2	310x705x104
3191669	RA3 136D 40CM00 100 17K8 ALC	131	18407	140,4	40	50	9,1	310x705x104
3191670	RA3 136D 40CM03 100 17K8 ALC	131	18407	140,4	40	50	9,1	310x705x104
3193770	RA3 136D 40CM03 100 17K8 NM ALC	131	18407	140,4	40	50	9,3	310x705x104
3190464	RA3 150D 40CM00 100 19K7 ALC	159,6	22124	138,6	40	50	9,3	310x705x104
3190465	RA3 150D 40CM03 100 19K7 ALC	159,6	22124	138,6	40	50	9,3	310x705x104
3193805	RA3 150D 40CM03 100 19K7 NM ALC	159,6	22124	138,6	40	50	9,5	310x705x104
3193773	RA3 160D 40CM00 100 20K4 ALC	163,4	22104	135,2	40	50	9,3	310x705x104
3193775	RA3 160D 40CM03 100 20K4 ALC	163,4	22104	135,2	40	50	9,3	310x705x104
3190466	RA3 160D 40CM03 100 20K4 NM ALC	163,4	22104	135,2	40	50	9,5	310x705x104
3193787	RA3 112D 40CM00 110 15K5 ALC	117	16184	138,3	40	50	9	310x705x104
3193789	RA3 112D 40CM03 110 15K5 ALC	117	16184	138,3	40	50	9	310x705x104
3193791	RA3 112D 40CM03 110 15K5 NM ALC	117	16184	138,3	40	50	9,2	310x705x104
3192966	RA3 136D 40CM00 110 17K8 ALC	131	18407	140,4	40	50	9,1	310x705x104
3192967	RA3 136D 40CM03 110 17K8 ALC	131	18407	140,4	40	50	9,1	310x705x104
3190455	RA3 136D 40CM03 110 17K8 NM ALC	131	18407	140,4	40	50	9,3	310x705x104
3193819	RA3 150D 40CM00 110 19K7 ALC	159,6	22124	138,6	40	50	9,3	310x705x104
3193821	RA3 150D 40CM03 110 19K7 ALC	159,6	22124	138,6	40	50	9,3	310x705x104
3193823	RA3 150D 40CM03 110 19K7 NM ALC	159,6	22124	138,6	40	50	9,5	310x705x104
3192977	RA3 160D 40CM00 110 20K4 ALC	163,4	22104	135,2	40	50	9,3	310x705x104
3192978	RA3 160D 40CM03 110 20K4 ALC	163,4	22104	135,2	40	50	9,3	310x705x104
3190469	RA3 160D 40CM03 110 20K4 NM ALC	163,4	22104	135,2	40	50	9,5	310x705x104

RA3

3 Produkttypen (Schiff / Hafen)

Artikelnr.	Produktbezeichnung	Leistung (W)	Lichtstrom (LM)	Lichtausbeute (LM/W)	Betriebsumgebungs-temperatur / Ta (C°)		Gewicht (kg)	Maße (mm)
					-	+		LxBxH
3224524	RA3 110D 40CM00 100 15K7 SHP	117	16184	138,3	40	50	9	310x705x104
3224525	RA3 110D 40CM030 100 15K7 SHP	117	16184	138,3	40	50	9	310x705x104
3224536	RA3 136D 40CM00 100 17K8 SHP	131	18407	140,4	40	50	9,1	310x705x104
3224538	RA3 136D 40CM03 100 17K8 SHP	131	18407	140,4	40	50	9,1	310x705x104
3224548	RA3 150D 40CM00 100 19K7 SHP	159,6	22124	138,6	40	50	9,3	310x705x104
3224550	RA3 150D 40CM03 100 19K7 SHP	159,6	22124	138,6	40	50	9,3	310x705x104
3224560	RA3 160D 40CM00 100 20K4 SHP	163,4	22104	135,2	40	50	9,3	310x705x104
3224562	RA3 160D 40CM03 100 20K4 SHP	163,4	22104	135,2	40	50	9,3	310x705x104
3224530	RA3 112D 40CM00 110 15K5 SHP	117	16184	138,3	40	50	9	310x705x104
3224531	RA3 112D 40CM03 110 15K5 SHP	117	16184	138,3	40	50	9	310x705x104
3224537	RA3 136D 40CM00 110 17K8 SHP	131	18407	140,4	40	50	9,1	310x705x104
3224539	RA3 136D 40CM03 110 17K8 SHP	131	18407	140,4	40	50	9,1	310x705x104
3224549	RA3 150D 40CM00 110 19K7 SHP	159,6	22124	138,6	40	50	9,3	310x705x104
3224551	RA3 150D 40CM03 110 19K7 SHP	159,6	22124	138,6	40	50	9,3	310x705x104
3224561	RA3 160D 40CM00 110 20K4 SHP	163,4	22104	135,2	40	50	9,3	310x705x104
3224563	RA3 160D 40CM03 110 20K4 SHP	163,4	22104	135,2	40	50	9,3	310x705x104

EAE GERMANY

RA3

3 Produkttypen (Klasse II)

Artikelnr.	Produktbezeichnung	Leistung (W)	Lichtstrom (LM)	Lichtausbeute (LM/W)	Betriebsumgebungs-temperatur / Ta (C°)		Gewicht (kg)	Maße (mm)
					-	+		LxBxH
3266831	RA3 112D 40CM00 100 15K4 ALC CLASSII	112	15378	137,3	40	50	8,35	310x705x104
3266832	RA3 112D 40CM00 100 15K4 CLASSII	112	15378	137,3	40	50	8,35	310x705x104
3266833	RA3 112D 40CM03 100 15K4 ALC CLASSII	112	15378	137,3	40	50	8,35	310x705x104
3266834	RA3 112D 40CM03 100 15K4 CLASSII	112	15378	137,3	40	50	8,35	310x705x104
3266835	RA3 130D 40CM00 100 18K0 ALC CLASSII	130	18023	138,6	40	50	8,35	310x705x104
3266836	RA3 130D 40CM00 100 18K0 CLASSII	130	18023	138,6	40	50	8,35	310x705x104
3266837	RA3 130D 40CM03 100 18K0 ALC CLASSII	130	18023	138,6	40	50	8,35	310x705x104
3266838	RA3 130D 40CM03 100 18K0 CLASSII	130	18023	138,6	40	50	8,35	310x705x104
3266839	RA3 142D 40CM00 100 19K7 ALC CLASSII	142	19662	138,5	40	50	8,35	310x705x104
3266840	RA3 142D 40CM00 100 19K7 CLASSII	142	19662	138,5	40	50	8,35	310x705x104
3266841	RA3 142D 40CM03 100 19K7 ALC CLASSII	142	19662	138,5	40	50	8,35	310x705x104
3266842	RA3 142D 40CM03 100 19K7 CLASSII	142	19662	138,5	40	50	8,35	310x705x104

RA3

3 Produkttypen (Extra-breitstrahlend)

Artikelnr.	Produktbezeichnung	Leistung (W)	Lichtstrom (LM)	Lichtausbeute (LM/W)	Betriebsumgebungs-temperatur / Ta (C°)		Gewicht (kg)	Maße (mm)
					-	+		LxBxH
3240157	RA3 122D 40SC00 XW 13K1	126,53	14072	111,0	20	45	8,2	310x705x104
3240159	RA3 122D 40SC00 XW 13K1 ALC	126,53	14072	111,0	20	45	9	310x705x104
3240158	RA3 122D 40SC03 XW 13K1	126,53	14072	111,0	20	45	8,2	310x705x104
3240160	RA3 122D 40SC03 XW 13K1 ALC	126,53	14072	111,0	20	45	9	310x705x104

3 Produkttypen (Mid Power)

Artikelnr.	Produktbezeichnung	Leistung (W)	Lichtstrom (LM)	Lichtausbeute (LM/W)	Betriebsumgebungs-temperatur / Ta (C°)		Gewicht (kg)	Maße (mm)
					-	+		LxBxH
3244465	RA3 126D 40CM00 100 15K5 ALC MP	126	15500	123,0	30	45	9	310x705x104
3244467	RA3 126D 40CM03 100 15K5 ALC MP	126	15500	123,0	30	45	9	310x705x104
3244462	RA3 126D 40SC00 100 15K5 MP	126	15500	123,0	30	45	8,2	310x705x104
3244466	RA3 126D 40SC03 100 15K5 MP	126	15500	123,0	30	45	8,2	310x705x104
3244470	RA3 144D 40CM00 100 18K8 ALC MP	144	18784	130,4	30	45	9	310x705x104
3244472	RA3 144D 40CM03 100 18K8 ALC MP	144	18784	130,4	30	45	9	310x705x104
3244468	RA3 144D 40SC00 100 18K8 MP	144	18784	130,4	30	45	8,2	310x705x104
3244471	RA3 144D 40SC03 100 18K8 MP	144	18784	130,4	30	45	8,2	310x705x104

RA3

4 Technische Zeichnungen

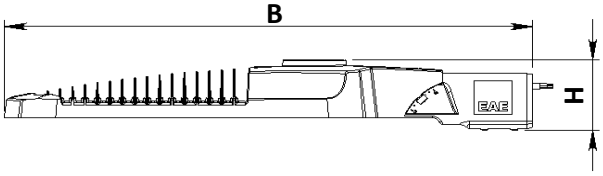

Mit NEMA-Buchse: H = 235 mm

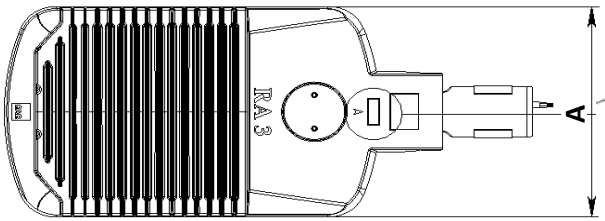

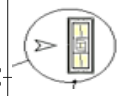

Integrierte Wasserwaage für horizontale Achse

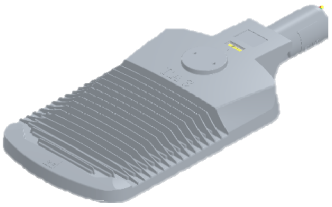

Standardausführung

Mit NEMA-Buchse

Bemerkung: Alle Abmessungen sind in Millimeter (mm) angegeben.

5 Montagehinweise

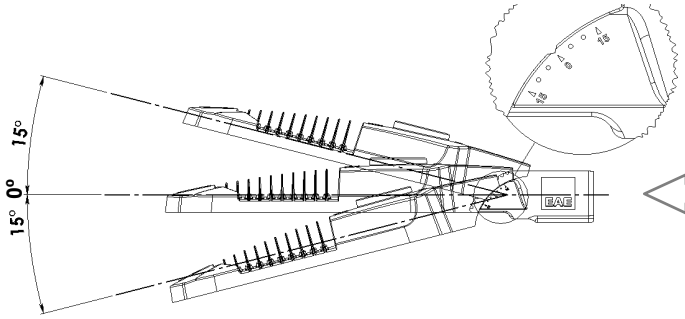

Max. im 15°-Winkel nach oben und unten einstellbar (jeweils in 5°-Abständen)

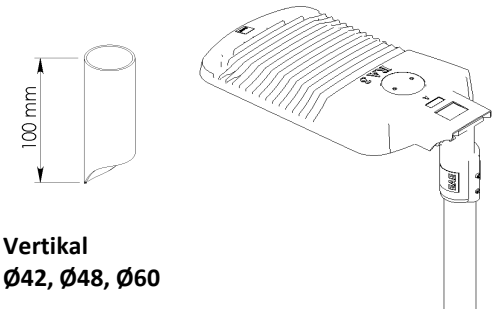

Vertikal
Ø42, Ø48, Ø60

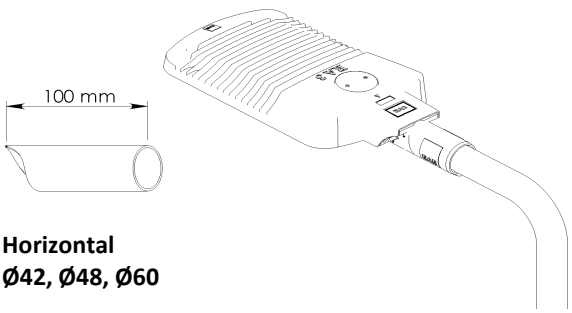

Horizontal
Ø42, Ø48, Ø60

Technische Änderungen vorbehalten. 15.03.2023 © EAE Germany - 5 Jahre Garantie gemäß Garantiebedingungen unter www.eaegermany.com/agb/garantie/